СОГЛАСОВАНО:

Технический директор
ООО «СТЕПЬ-Инвестиции»
_____А.М. Аристов
«18» декабря 2023 г.

ТЕХНИЧЕСКОЕ ЗАДАНИЕ

На закупку, шеф-монтаж и пусконаладочные работы бункерных весов

Перечень данных и требований	Основные данные и требования
1. Общие требования к поставке оборудования и материалов	
1.1 Заказчик (контактное лицо)	Специалист по подбору оборудования – Сляднев С.Л e-mail: Sliadnev.SL@ahstep.ru тел.: +7 995 435 85 89
1.2 Краткое описания целей и задач поставки	Закупка, шеф-монтаж и пуско-наладочные работы бункерных весов в рамках проекта “Техническое перевооружение подготовительного (подработочного), (дробильного) отделения с установкой в нем весоизмерительного оборудования.
1.3 Адрес	346712, Ростовская область, Аксайский район, х. Александровка, ул. Вишневая, 24
1.4 Наименование цеха (объекта) планируемой установки	Рушально-веечное отделение
1.5 Планируемый срок поставки	Февраль 2023 года

2. Перечень поставляемого оборудования и материалов				
№	Наименование	Кол-во	Ед. изм.	Примечание
1	ПОТОК-60Э» исп АВБ-130(Э)-2(К,Э)	1	шт.	Приложение №1 – Весы бункерные ПОТОК-60Э» исп АВБ-130(Э)-2(К,Э)

3. Требования к поставляемому оборудованию, материалам, составу и объему работ	
3.1 Требования к поставляемому оборудованию, материалам, составу и объему работ.	**1. Весы бункерные ПОТОК-60Э». исп АВБ-130(Э)-2(К,Э)** **Общие технические характеристики:** • Количество грузоприемных устройств (N): 1 • Габаритные размеры ГПУ Д х Ш х В, мм: не более 950х950х1030 • Производительность, т/час зерно: 40 • Производительность, до т/час Семечка: 12 • Тип привода заслонки подачи продукта: электропривод • Тип формирователя потока продукта в заслонке: прямоугольный **Метрологические параметры:** •Точность измерения веса единичного отвеса: 0,1 %, •Точность учета общей массы: 0,2 %. • Максимальная доза взвешивания,кг: 60 • Минимальная доза взвешивания,кг: 0

	• Дискретность (шаг между дозами), кг: 0.02 **Требования к комплектации на 1 единицу бункерных весов:** • Весовая часть в сборе: • Рама силовая установочная со съемными защитными крышками; • Бункер весовой на тензодатчиках (тензодатчики из нержавеющей стали) с заслонкой выгрузки (бункер весовой закреплен в транспортном положении); • Заслонка отсечная секторная; • Пульт управления со встроенным весовым преобразователем. • Комплект соединительных кабелей от весов до пульта управления стандартной длины; • Комплект прогрузочных площадок (3 шт.); •Датчик наличия продукта (датчик подпора для подвесового бункера); •Паспорт совмещенный с руководством по эксплуатации •Свидетельство о поверке на заводе изготовителе. • Перечень необходимых запасных частей для бункерных весов и их составных частей на один год эксплуатации • Перечень требований по периодичности планового технического обслуживания бункерных весов и/или их составных частей • Гарантия на оборудование не менее 12 месяцев с даты акта ввода в эксплуатацию • Перечень рекомендаций по монтажу бункерных весов **Требования к вариантам исполнения бункерных весов:** • Весы бункерные ПОТОК-60Э». исп АВБ-130(Э)-2(К,Э) исполнения для установки на установочную силовую раму **Требования к выполнению работ:** • Осуществление услуги шеф-монтажа при монтажных работах по месту установки бункерных весов. • Проведение пусконаладочных работ от производителя.
3.2 Особые условия	Не предъявляются

3.3 Приложения к техническому заданию	См. на след странице.

	Приложение №1 – общее изображение бункерных весов ПОТОК-60Э» исп АВБ-130(Э)-2(К,Э) 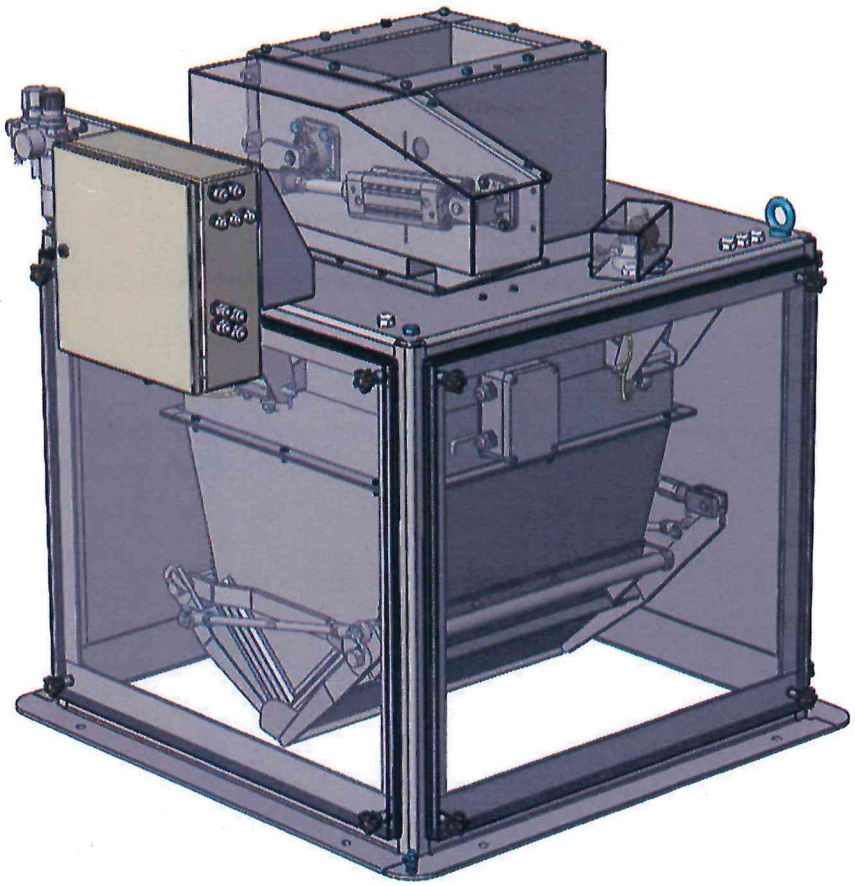

Разработал:

Специалист по подбору оборудования
ООО «СТЕПЬ-Инвестиции» _____ Сляднев С.Л.

Согласовано:

Главный инженер
ООО «СТЕПЬ-Инвестиции» _____ Ткаченко А.Г.

Начальник производства
ООО «СТЕПЬ-Инвестиции» _____ Ливенцев К.С.

Главный технолог по развитию
ООО «СТЕПЬ-Инвестиции» _____ Симонова Е.Н.

Инженер конструктор
ООО «СТЕПЬ-Инвестиции» _____ Шакиров П.А.